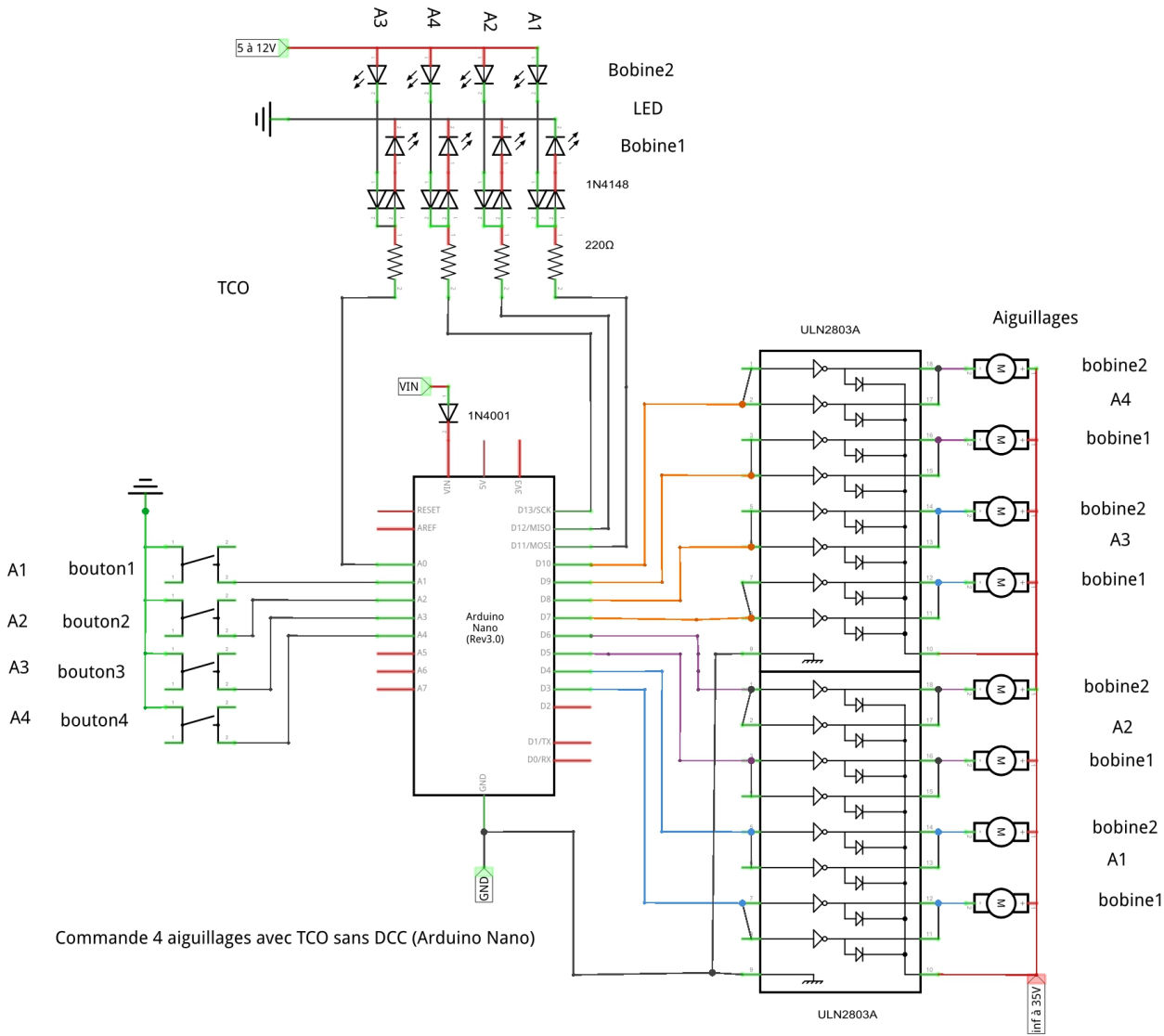
A3
A4
A2
A1
5 à 12V
Bobine2
LED
Bobine1
1N4148
220Ω
TCO
VIN
1N4001
Arduino
Nano
(Rev3.0)
RESET
AREF
A0
A1
A2
A3
A4
A5
A6
A7
D13/SCK
D12/MISO
D11/MOSI
D10
D9
D8
D7
D6
D5
D4
D3
D2
D1/TX
D0/RX
GND
A1 bouton1
A2 bouton2
A3 bouton3
A4 bouton4
ULN2803A
Aiguillages
bobine2
A4
bobine1
bobine2
A3
bobine1
bobine2
A2
bobine1
bobine2
A1
bobine1
inf à 35V
Commande 4 aiguillages avec TCO sans DCC (Arduino Nano)
fritzing